CAMPANA EXTRACTORA
QCH90ST

CARACTERÍSTICAS
Material de acero inoxidable
Color Inox
Motor integrado
3 velocidades de aspiración
Capacidad de aspiración 550 m3/h
Mandos mecánicos retroiluminados
Modo extracción y recirculación
3 filtros de acero
1 filtro de carbón (modo recirculación)
2 ampolletas Led

ESPECIFICACIONES
Potencia total 162 W
Potencia motor 160 W
Potencia iluminación 2 x 1 W LED
Tensión 220 - 240 V
Frecuencia 50 Hz
Nivel máximo de ruido 58 dB
Enchufe de 10 A
Peso Neto 14,4 Kg
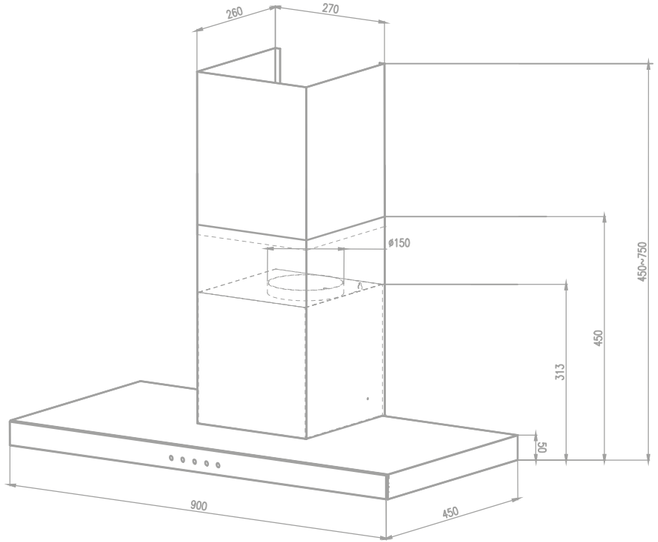
DIMENSIONES PRODUCTO
Alto 450 - 750 mm
Ancho 900 mm
Fondo 450 mm
Diámetro ducto de 150 mm